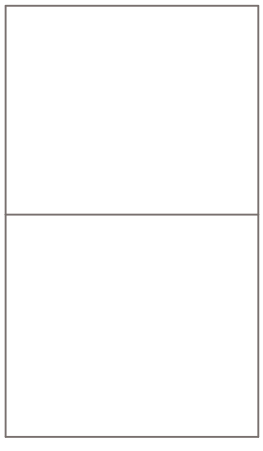

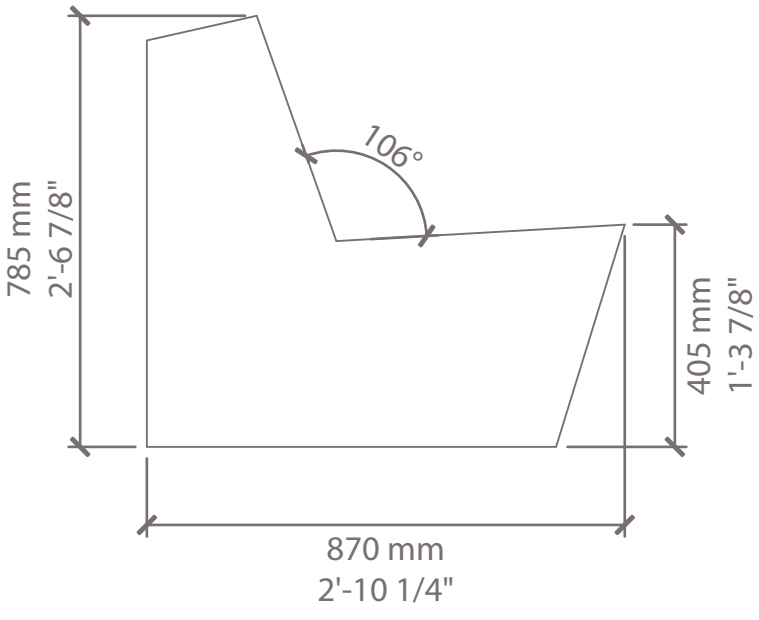
106°
785 mm
2'-6 7/8"
405 mm
1'-3 7/8"
870 mm
2'-10 1/4"

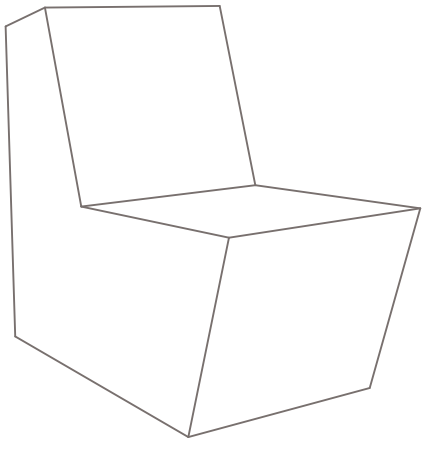

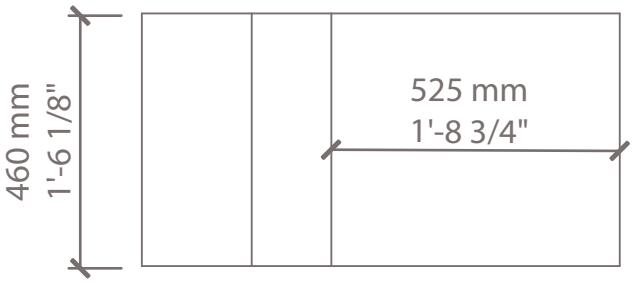
460 mm
1'-6 1/8"
525 mm
1'-8 3/4"